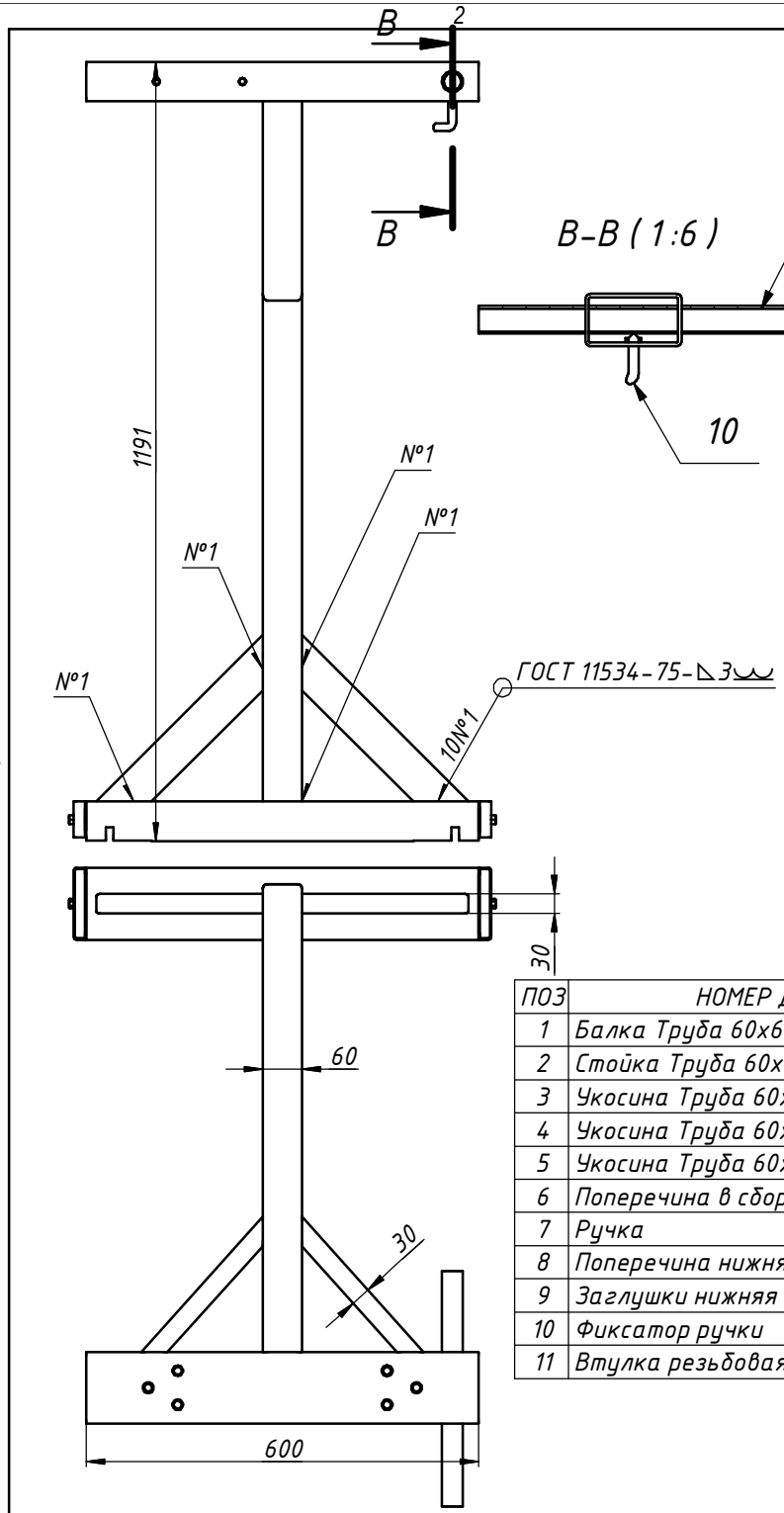

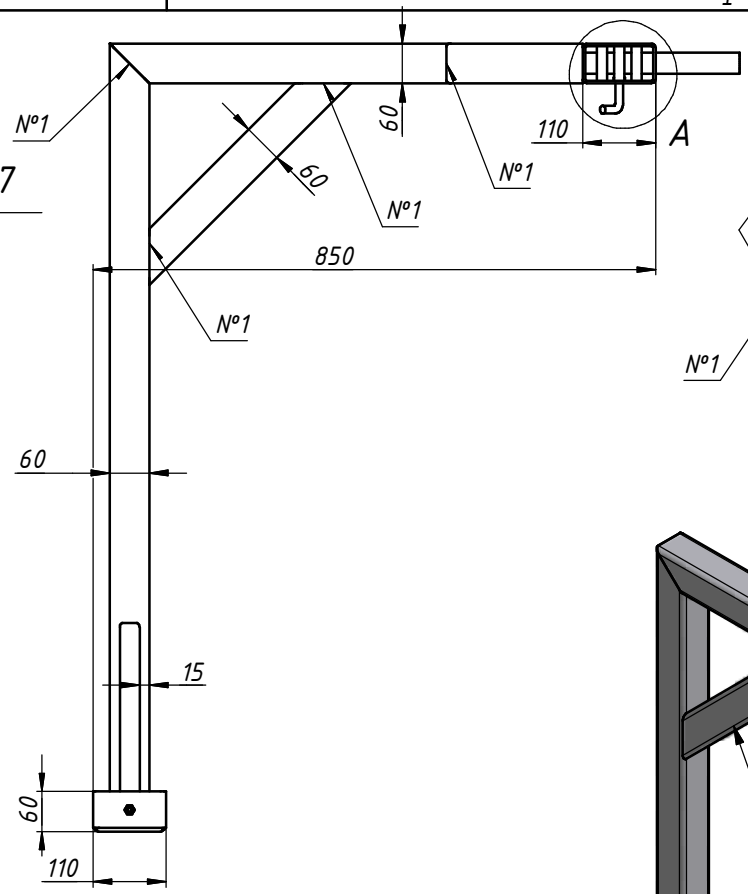

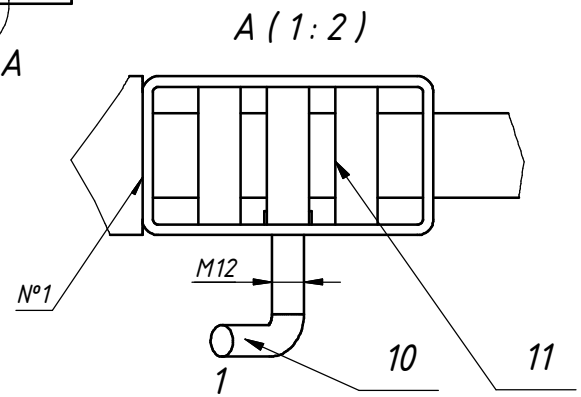

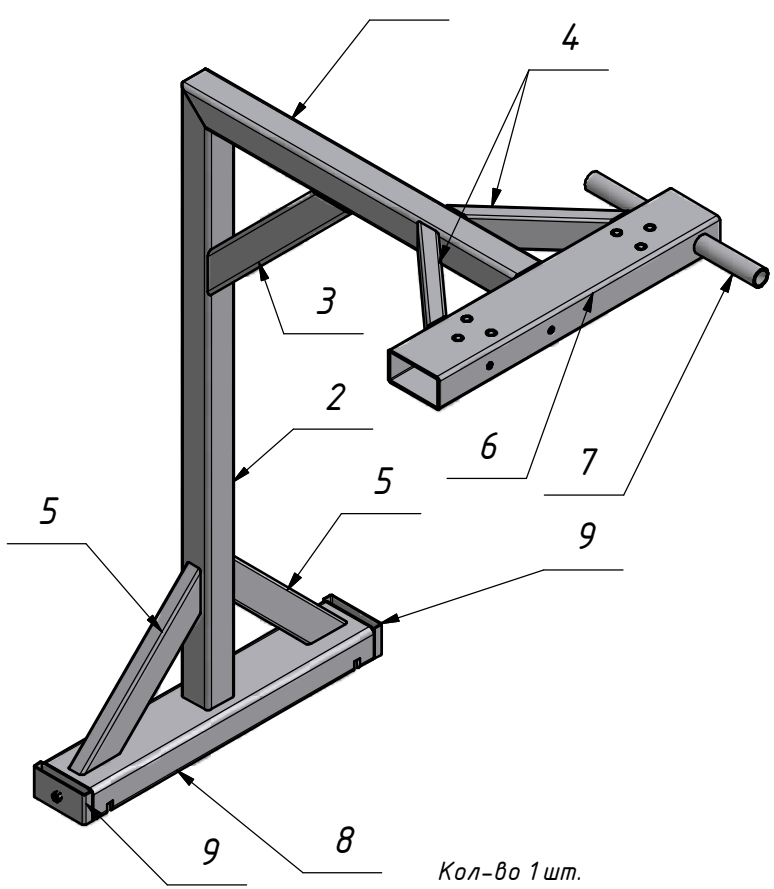

Кол-во 1 шт.
Масса 63,7 кг

ПОЗ	НОМЕР ДЕТАЛИ	КОЛ	КОММЕНТАРИИ
1	Балка Труба 60х60х5 КП001	1	715 мм
2	Стойка Труба 60х60х5 КП 002	1	1131 мм
3	Укосина Труба 60х60х5 КП003	1	432 мм
4	Укосина Труба 60х30х3 КП004	2	555 мм на 2 шт.
5	Укосина Труба 60х30х3 КП005	2	721 мм на 2 шт.
6	Поперечина в сборе Труба 110х60х4	1	600 мм
7	Ручка	1	
8	Поперечина нижняя Труба 110х60х6	1	600 мм
9	Заглушки нижняя в сборе	4	
10	Фиксатор ручки	1	
11	Втулка резьбовая М8Х55	6	

Изм.	Лист	№ докум.	Подп.	Дата	Рама каретки пильной	Лист 1

Копировал Формат А3

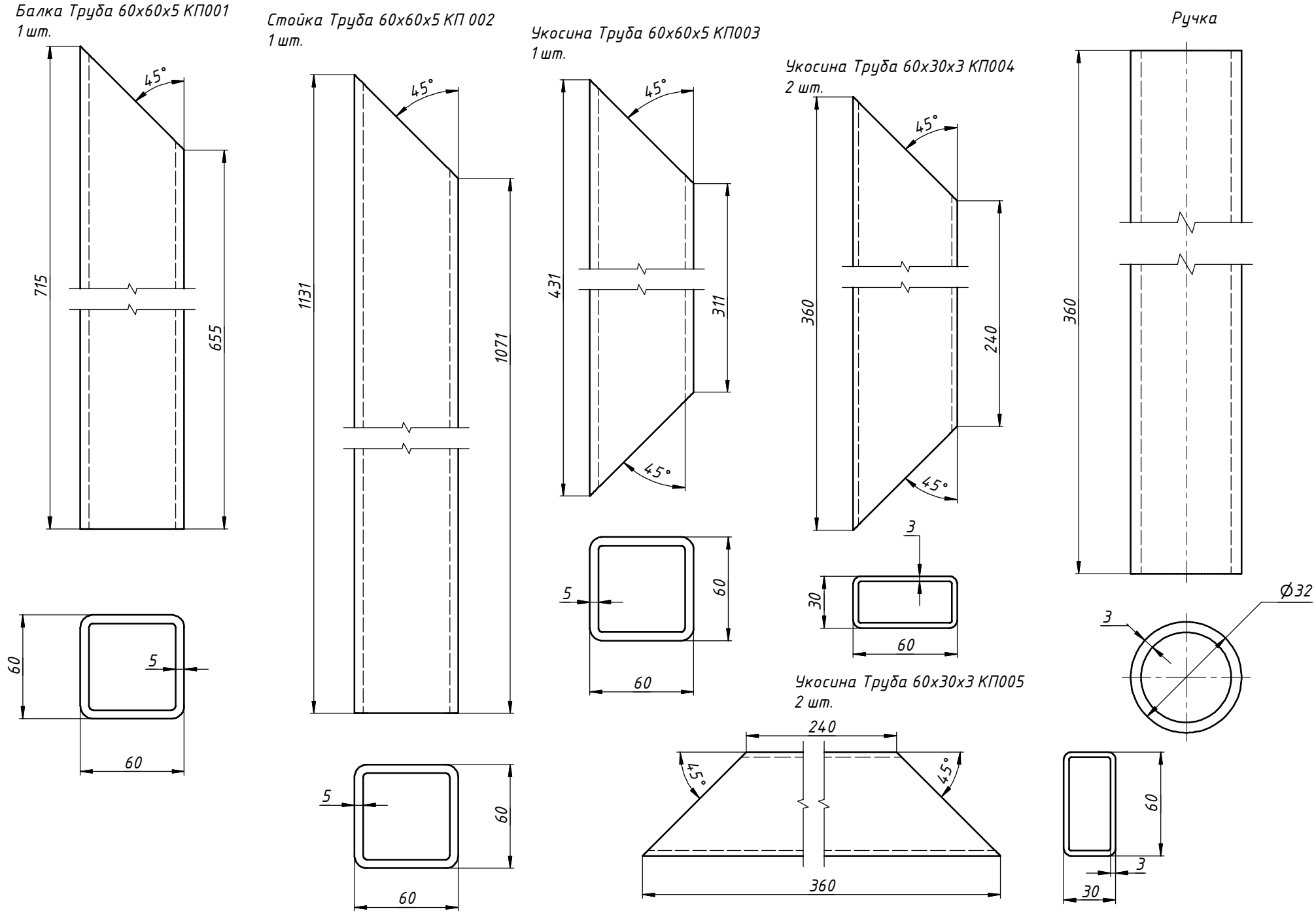

Изм.	Лист	№ докум.	Подп.	Дата	Рама каретки пильной	Лист 2

Копировал Формат А3

Поперечина в сборе Труба 110х60х4
1 шт.

Втулка резьбовая М 8х55
6 шт.

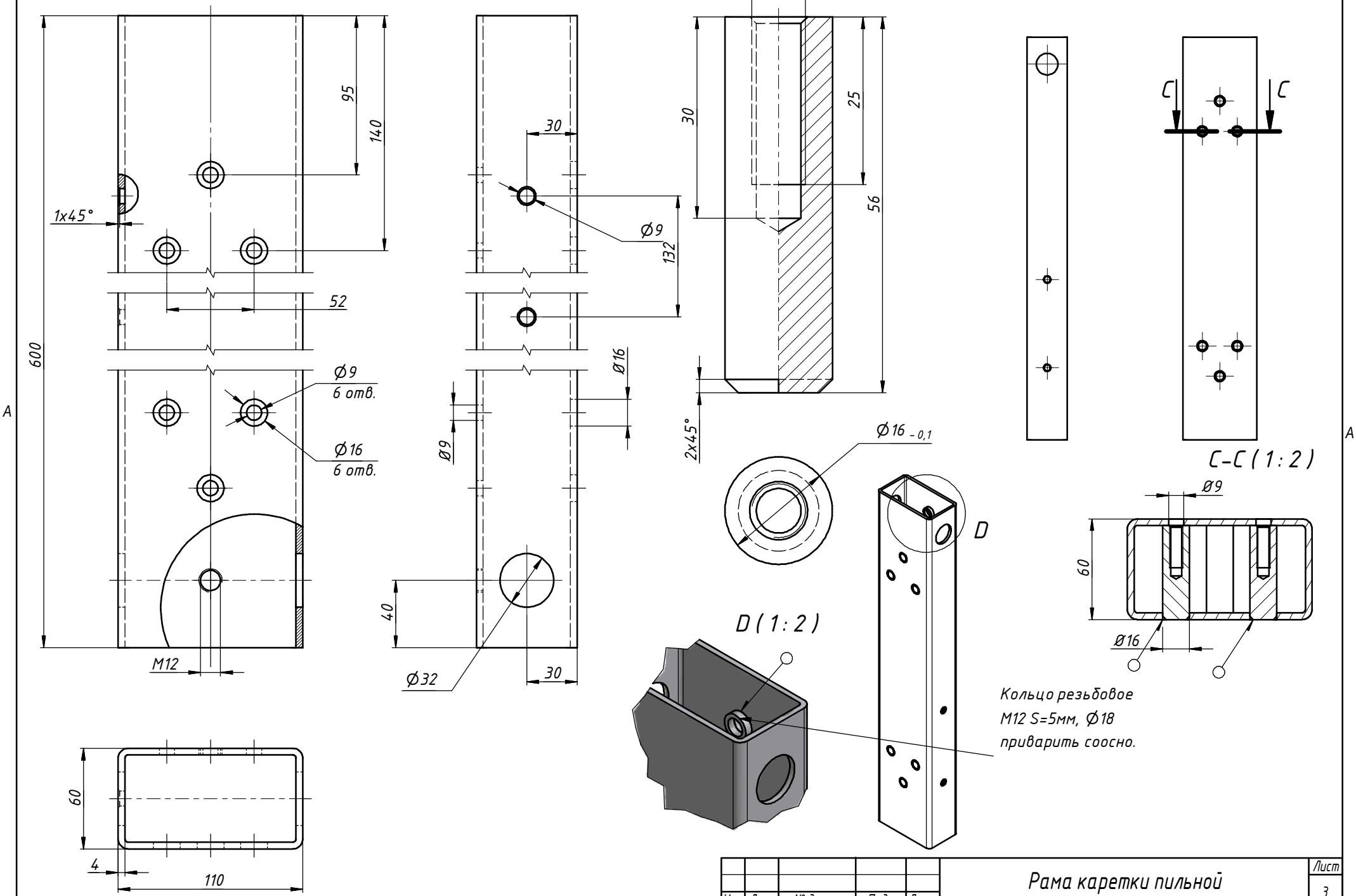

Кольцо резьбовое
М12 S=5мм, Ø18
приварить соосно.

Изм.	Лист	№ докум.	Подп.	Дата	Рама каретки пильной	Лист 3

Копировал Формат А3

Поперечина нижняя Труба 110х60х6
1 шт.

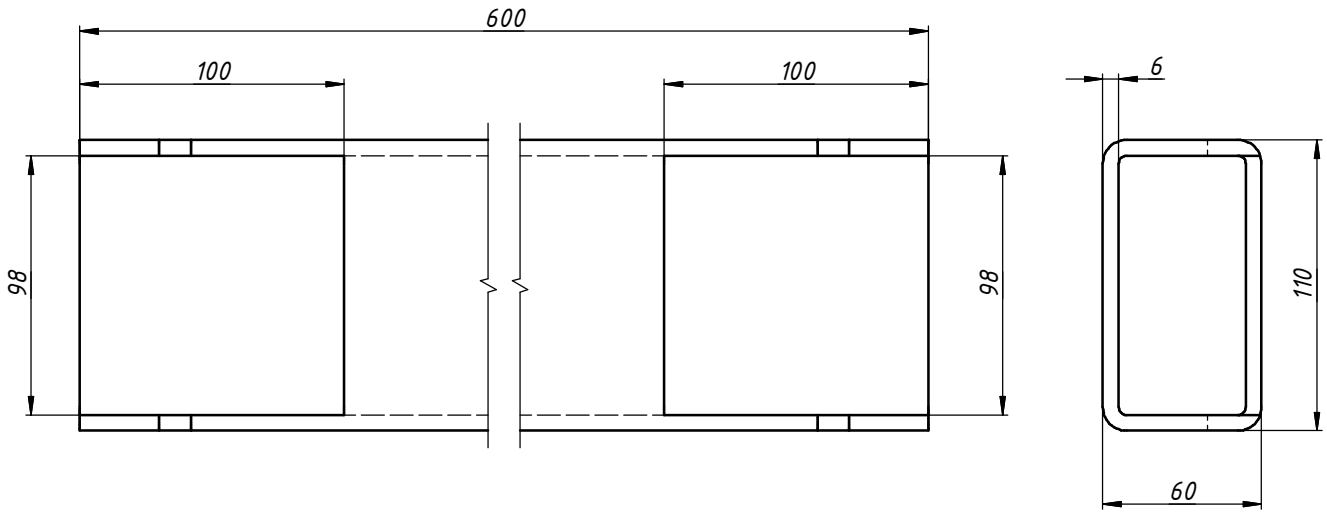

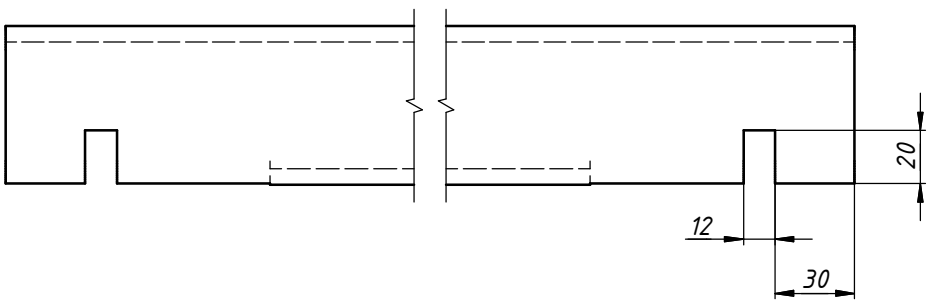

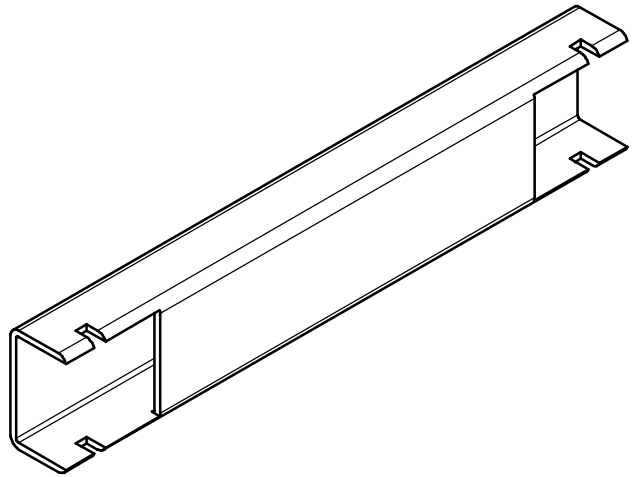

Изм.	Лист	№ докум.	Подп.	Дата	Рама каретки пильной	Лист 4

Копировал Формат А3

Заглушки нижняя в сборе
2 шт.

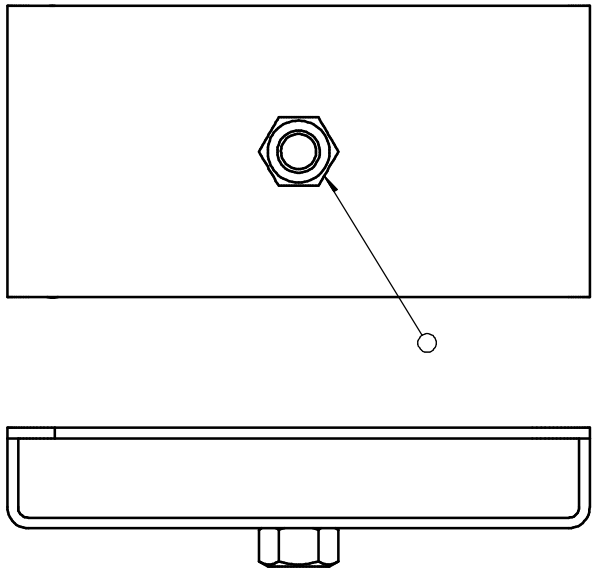

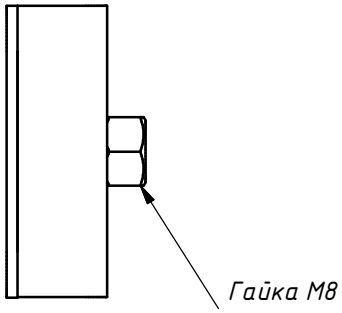

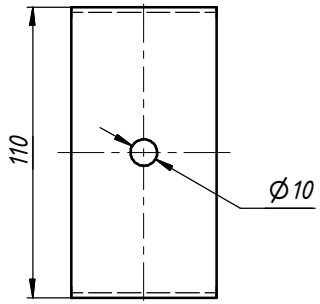

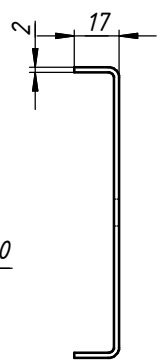

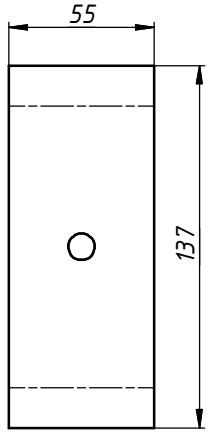

Развертка детали

Фиксатор ручки
1 шт.

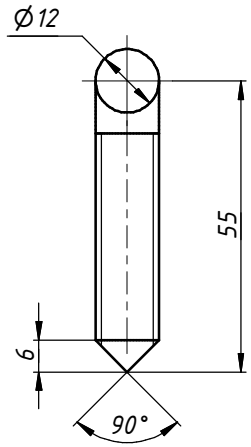

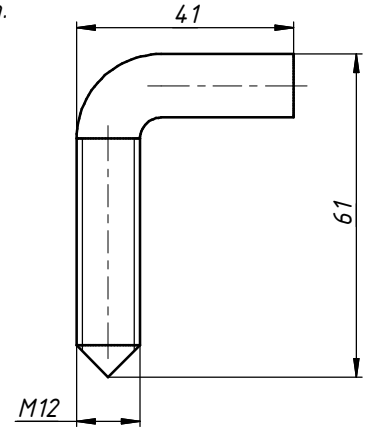

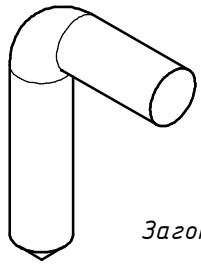

Заготовка Ø12x85 мм

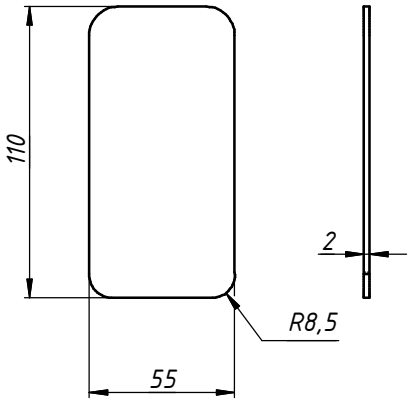

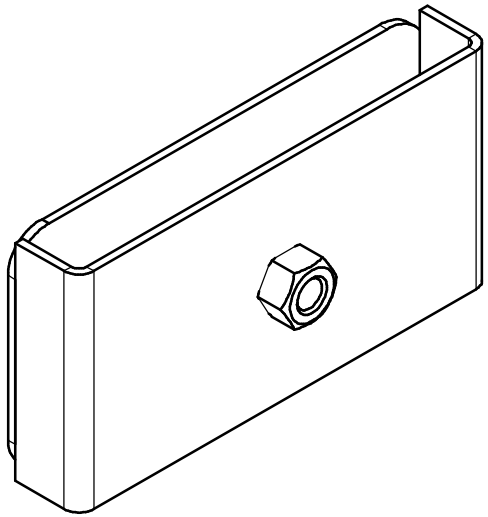

Изм.	Лист	№ докум.	Подп.	Дата	Рама каретки пильной	Лист 5

Копировал Формат А3